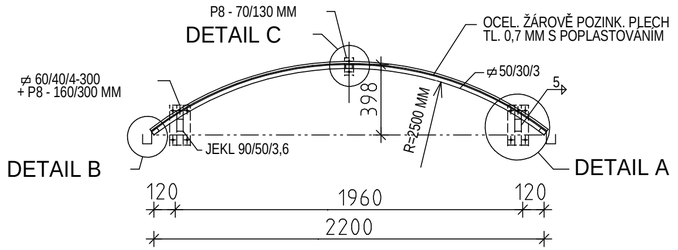

DETAIL A - KOTVENÍ (VODOROVNÝ ŘEZ)
M 1:10

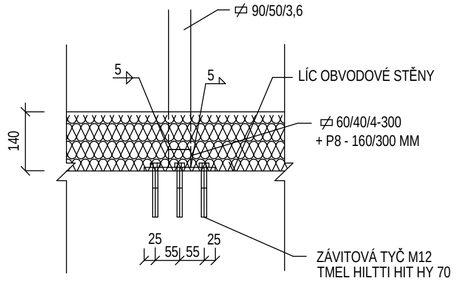

DETAIL B - OKAPOVÁ HRANA
M 1:2,5

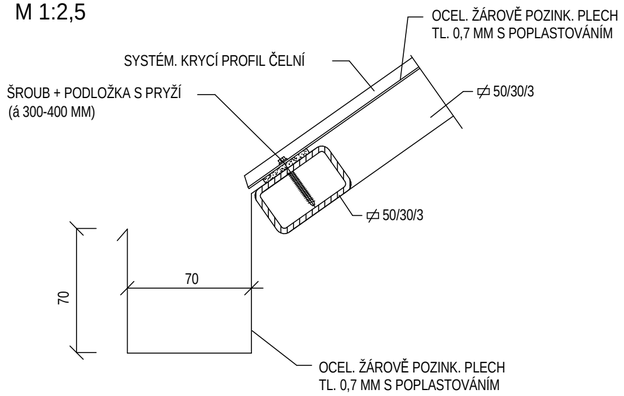

POZNÁMKA:
NOSNÉ OCELOVÉ KONSTRUKCE BUDOU OPATŘENY SYSTÉMOVÝM NÁTĚREM HEMPEL
BARVA BÍLÁ

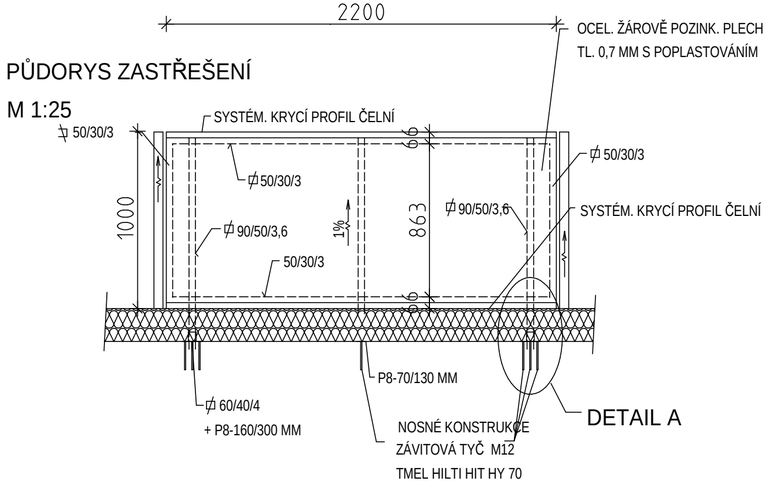

PŮDORYS ZASTŘEŠENÍ
M 1:25

DETAIL A - KOTVENÍ (SVISLÝ ŘEZ)
M 1:10

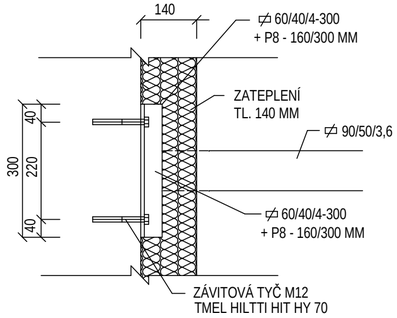

KOTVENÍ MIN. 150 MM

DETAIL A
PATNÍ PLECH

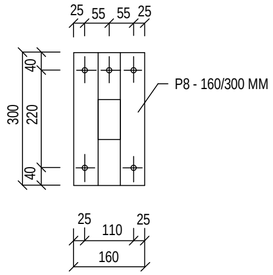

DETAIL C
PATNÍ PLECH

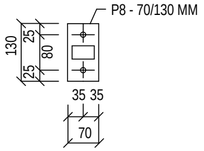

KOTVY M12 + HILTY HIT HY
OCEL ŘADY 37
ZÁVITOVÉ TYČE PEVNOSTNÍ TŘÍDY 5,6

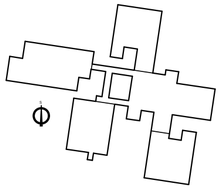

AUTORIZAČNÍ RAZÍTKO

ZHOTOVITEL: KAMILA MOŽNÁ - PROJEKTOVÁ A INŽENÝRSKÁ ČINNOST		Kamila Možná Jaroslava Haška 1049/1 434 01 Most tel. 604 833 924 IČO: 627 57 296 DIČ: CZ7053062467 e-mail: k.mozna@seznam.cz
INVESTOR: Město Cheb, náměstí Krále Jiřího z Poděbrad 1/14, 35002 Cheb		
VYPRACOVAL	KAMILA MOŽNÁ	
PROJEKTANT ZAKÁZKY	KAMILA MOŽNÁ	
ZODP. PROJEKTANT	KAMILA MOŽNÁ	
AKCE: SNÍŽENÍ ENERGETICKÉ NÁROČNOSTI BUDOV 3.ZÁKLADNÍ ŠKOLY, CHEB Malé náměstí 2287/3, 350 02 Cheb		FORMÁT: A4x3
		DATUM: 12/2019
		MĚŘÍTKO: 1:25, 1:10, 1:2,5
		STUPEŇ PD: DPS
SVAZEK: D.1.1. ARCHITEKTONICKO - STAVEBNÍ ŘEŠENÍ		Č. ZAKÁZKY: 01/2018
NÁZEV VÝKRESU : PŘESTŘEŠENÍ - PŘ2		Č. VÝKRESU: 05 / ČÍSLO VYHOT.